DIAGO

DIAGO

KRZESŁO
CHAIR
CHAISE

tabanda

IDEA: DIAGO czyli na ukos! Niektórzy mówią, że stworzenie krzesła to prawdziwe wyzwanie dla projektanta. I rzeczywiście, głowy parowały nam od różnych pomysłów i rozwiązań. Jedno jest pewne – z DIAGO jesteśmy naprawdę dumni! Wymyślając DIAGO postanowiliśmy wyjść za próg naszego sklejkowego świata. Do głosu doszły inspiracje japońskim origami, daliśmy też poszaleć liniom i płaszczyznom, których nie powstydziłby się najlepszy szlifierz diamentów z Antwerpii. Nie będzie nudno! Współpracuje z nami cała orkiestra kolorów, którą dyrygują artyści malarze. Można wybrać słoneczny żółty, pastelowy błękit, miętowy zielony, koralowy czerwony, popielaty biały, szaro-niebieski czy grafitowy szary.

MATERIAŁ I TECHNOLOGIA: Siedzisko: **blacha aluminiowa gr. 2mm**, cięta i gięta numerycznie, następnie ręcznie wykańczana i **malowana proszkowo** (strukturalny mat) w siedmiu kolorach. Nogi: **sklejka brzozowa fornirowana dębem**, cięta numerycznie, następnie ręcznie wykańczana i **olejowana**. Elementy połączone za pomocą czterech śrub; produkt posiada atest do użytku w obiektach użyteczności publicznej i budynkach mieszkalnych.

IDEA: DIAGO means diagonal! Some say that creating a chair is a designer's ultimate challenge. For us it meant our heads were steaming with ideas and solutions. One thing is certain – we are truly proud of DIAGO! When coming up with DIAGO we decided to go beyond our plywood world. We allowed for Japanese origami influences and let loose a set of lines and planes that could make any Antwerpian diamond cutter proud. It never gets boring! We have hired an orchestra of colours, conducted by professional painters. You can choose sunny yellow, pastel blue, mint green, coral red, white gray, blue-gray and graphite gray.

MATERIALS AND TECHNOLOGY: Seating: **2mm aluminium sheet**, numerically cut and shaped, hand finished, **powder coated** (structural matt in seven colours). Supports: **birch plywood with oak veneer**, numerically cut, hand finished and **oiled**. Elements connected with four bolts; the product is certified for public and housing building use.

IDÉE: DIAGO – en diagonale! Certains disent que créer une chaise c'est un vrai challenge pour le designeur, après quelques mois de travail et quelques dizaine de prototypes nous le confirmons, le projet d'une chaise c'est loin d'être banale! Mais une chose est sûre – ça valait la peine! En créant DIAGO nous avons décidé de marier notre contreplaqué favori avec un matériau jamais utilisé avant: l'aluminium. Nous nous sommes inspirés de l'origami en jouant avec des lignes et des surfaces, en créant des facettes dignes d'un tailleur de diamants d'Anvers. Malgré son apparence froide et peu confortable il est particulièrement agréable et plaisant d'y poser les fesses. Il est certain que l'on ne va pas s'ennuyer avec ce projet! Nous avons établi une coopération avec toute un orchestre de couleurs, dirigé par nos artistes peintres. Aujourd'hui au programme: jaune or, bleu pastel, vert pâle, rouge feu, blanc papyrus, gris bleu, gris ardoise.

MATÉRIAUX ET TECHNOLOGIE: Coque: **tôle d'aluminium 2mm**, pliage et découpage numérique, finition manuelle, **peinture en poudre** mate structurelle, disponible en sept couleurs. Piètement: **contreplaqué de bouleau placage chêne**, découpage numérique, finition manuelle **à l'huile**. Assemblage des sous-ensembles avec quart vis; produit est certifié pour l'utilisation pro (certificat de résistance à l'usure).

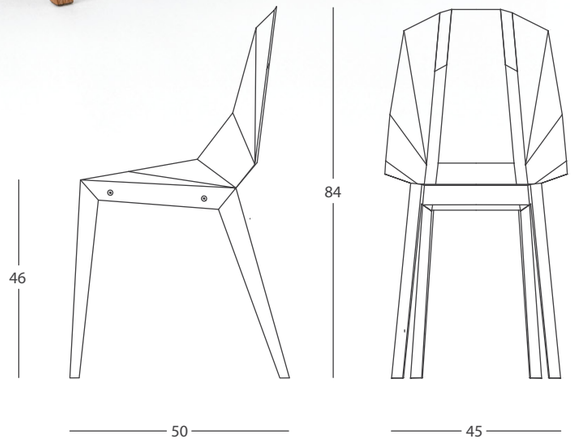

słoneczny żółty
sunny yellow
jaune or

RAL1004

miętowy zielony
mint green
vert pâle

RAL6021

pastelowy błękit
pastel blue
bleu pastel

RAL5024

popielaty biały
white gray
blanc papyrus

RAL9018

szaro-niebieski
blue gray
gris bleu

RAL7031

grafitowy szary
graphite gray
gris ardoise

RAL7015

koralowy czerwony
coral red
rouge feu

RAL3000

www.tabanda.pl